3D활용실습	
학 번	2301110117
성 명	정 주 영
감 독	(서명)

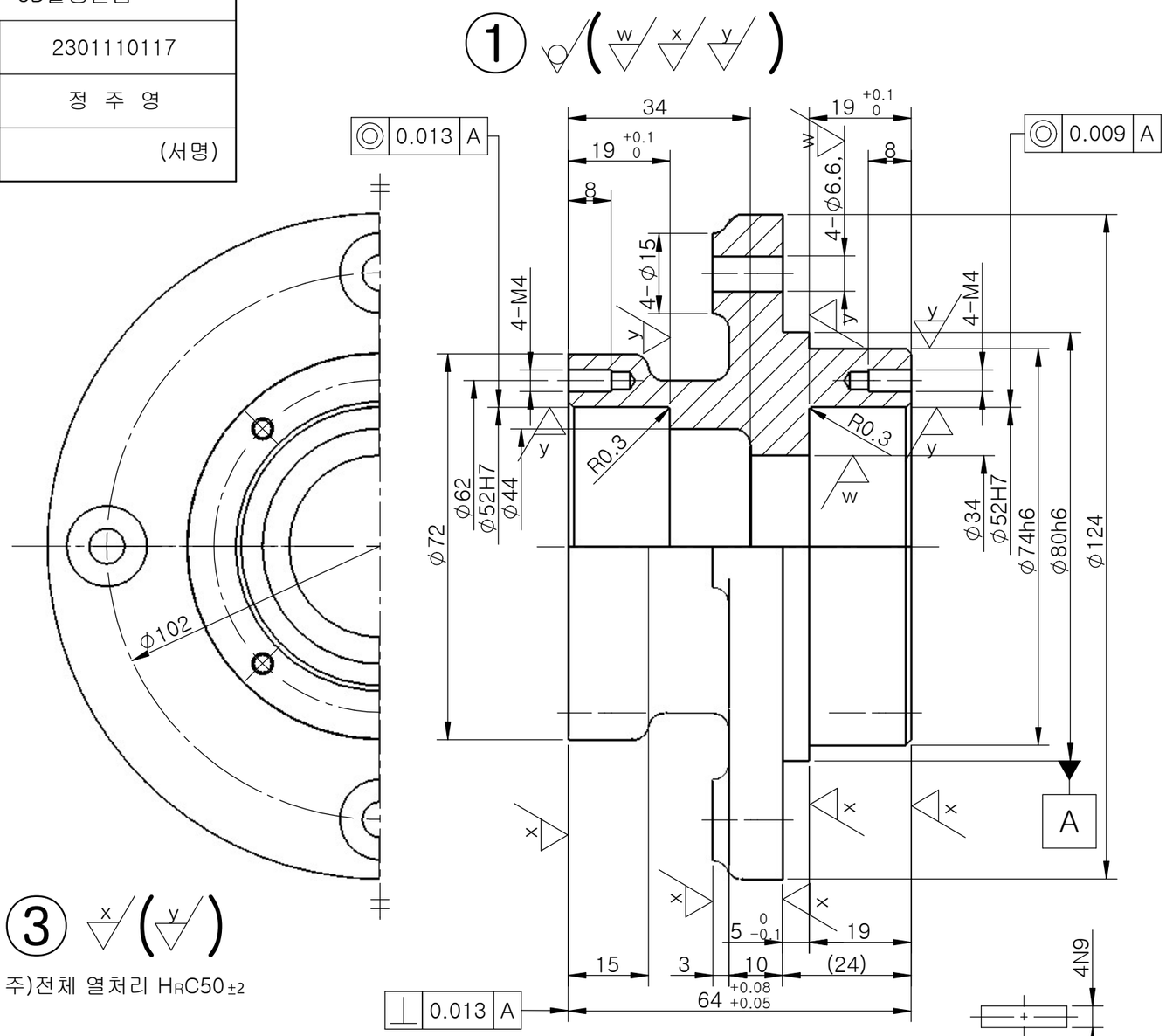

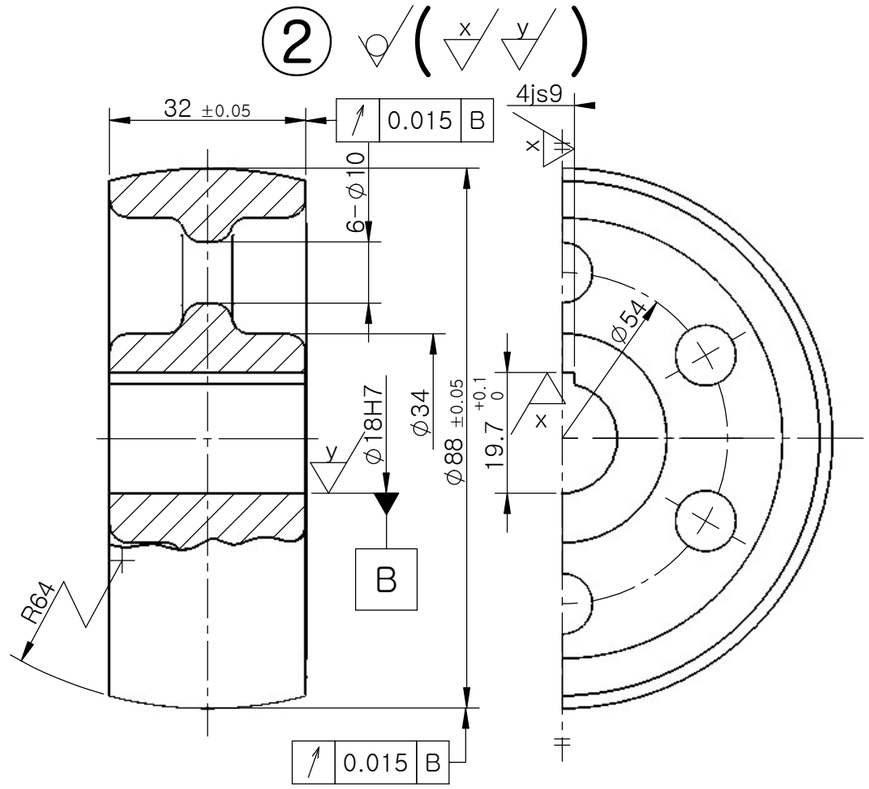

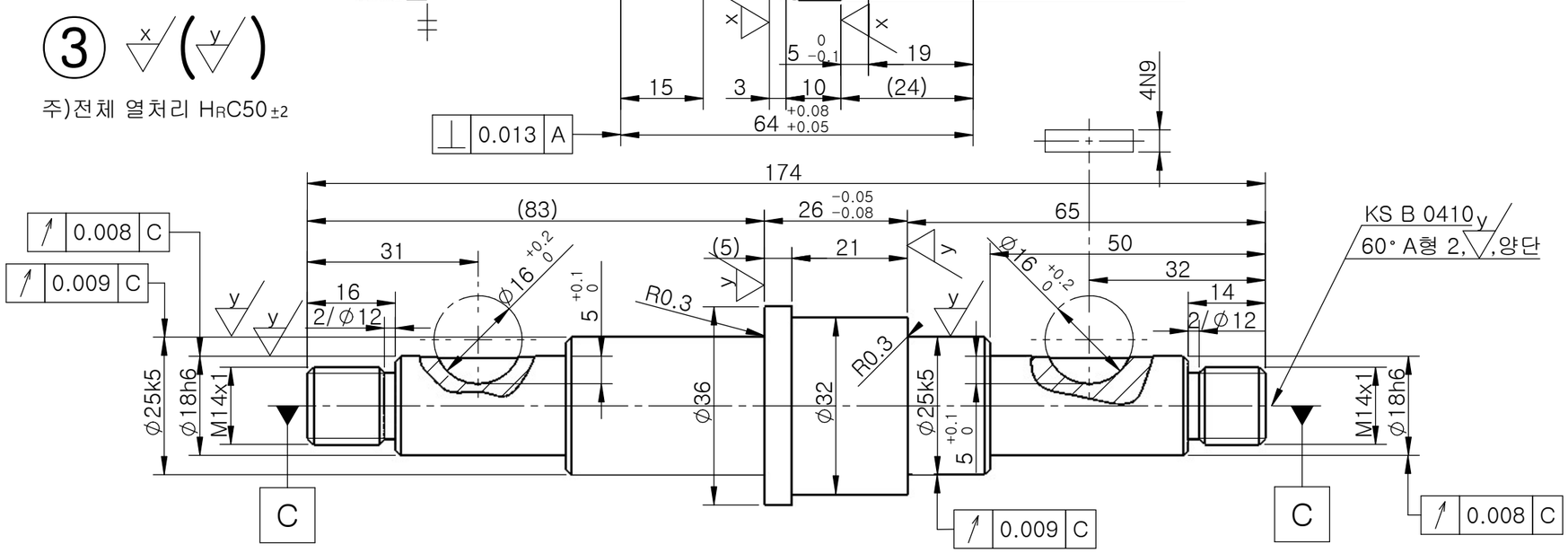

주서

1.일반공차 - 가)가 공 부 :KS B 0412 보통급
나)주 조 부 :KS B 0250 보통급
2.도시되고 지시없는 모떼기는 1x45°
필렛과 라운드는 R3
3.일반모떼기는 0.2x45°
4. 부 외면 명회색 도장(품번 1, 2)
5.표면 거칠기 기호 비교표

= , — , ~

w = 25 , 100S, , N11

x = 6.3 , 25S, , N9

y = 1.6 , 6.3S, , N7

제출일	2026.06.05
학 과	메카트로닉스과
학 번	2301110117
이 름	정 주 영

SOLIDWORKS 교육용 제품. 교수 및 강의 전용.